SG 6293

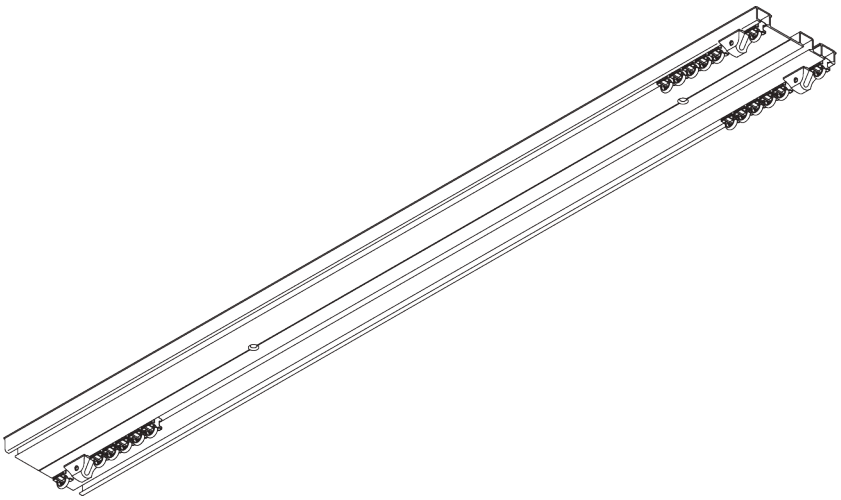

INFORMAZIONI SUL PRODOTTO

- ***Movimentazione:*** *strappo*
- ***Range:*** *M - L*
- ***Fissaggio:*** *soffitto*
- ***Finiture:*** *verniciato bianco RAL 9016 o argento anodizzato, altri RAL su richiesta*
- ***Tessuti:*** *Silent Gliss Collection*

Caratteristiche

- *Tecnologia a 2 componenti (2C)*
- *Profilo pre-forato*

SPECIFICHE DEL SISTEMA

A. PROFILO

Informazioni sul profilo

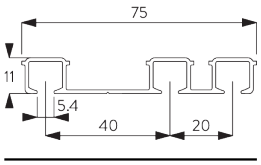

SG 6293p

Profilo

B. MISURE

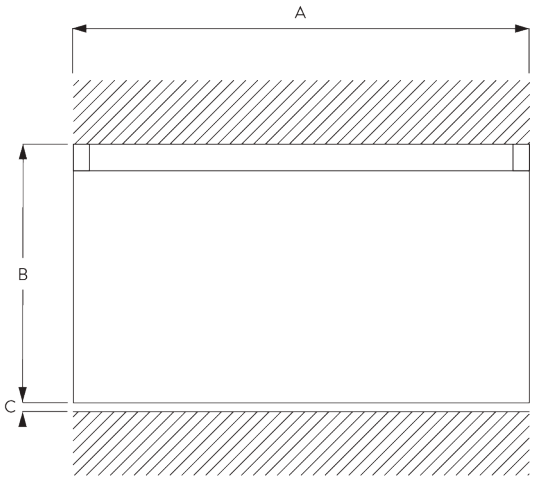

A: Larghezza sistema
B: Altezza sistema
C: Distanza del tessuto dal pavimento

INSTALLAZIONE

A. INFORMAZIONI DI FISSAGGIO

Per maggiori dettagli sul fissaggio, visita il sito web Silent Gliss.

Punti di fissaggio

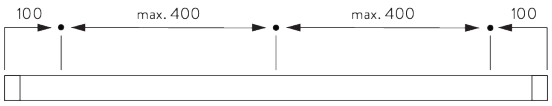

B. FISSAGGIO A SOFFITTO

Fissaggio frontale

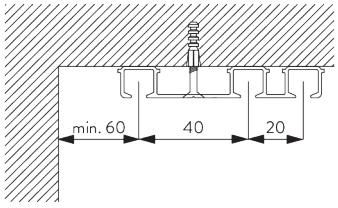

COMPONENTI

A. COMPONENTI STANDARD

SG 6065

Arresto con occhiolo

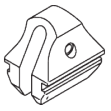

SG 6086

Molla di chiusura

SG 6293p

Profilo

SG 11300

Scivolo 2C

B. COMPONENTI OPTIONAL

SG 6053

Fermo a molla

SG 6094

Scivolo a rullo con gancio in acciaio

SG 6098

Scivolo a rullo con occhiolo in acciaio

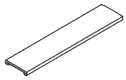

SG 6269

Congiunzione

SG 6283

Scivolo a rullo

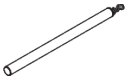

SG 10430

Asta in alluminio 50 cm

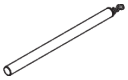

SG 10431

Asta in alluminio 75 cm

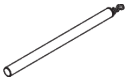

SG 10432

Asta in alluminio 100 cm

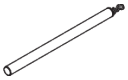

SG 10433

Asta in alluminio 125 cm

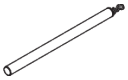

SG 10434

Asta in alluminio 150 cm

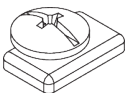

SG 11295

Fermo con vite

SG 11301

Scivolo 2C in matarozza